Dreame Bot Z10 Pro

Önürítő robotporszívó felmosás funkcióval

Felhasználói kézikönyv

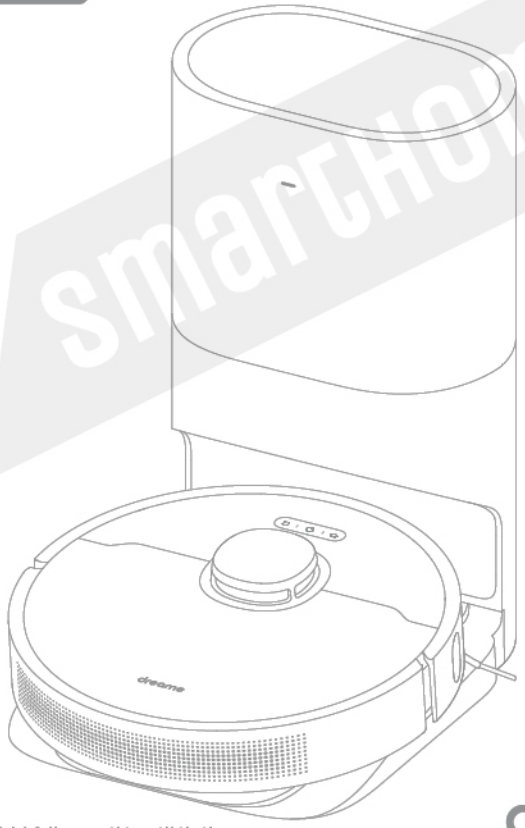

Használat előtt gondosan olvassa el ezt a kézikönyvet, és őrizze meg későbbi felhasználás céljából.

Email: info@magnew.hu, Web: www.magnew.hu H-1141 Budapest, Övutca 39-41. Tel: (+36 1) 42 21 388

Tartalom

Felhasználói kézikönyv 1
Biztonsági információ 3
Termékjellemzők 6
Takarítás otthoni környezetben 11
Előkészületek használat előtt 12
Csatlakozás a Mi Home / Xiaomi Home App alkalmazáshoz 13
Használati utasítás 14
Rendszeres karbantartás 16
Állapotjelző LED 22
Gyakran ismételt kérdések 23
Műszaki adatok 26

MAGNEW® SmartHome

Biztonsági információ

Használati korlátozások

A készülék biztonságos működtetése érdekében és a használatból eredő veszélyek elkerülésére a készüléket 8 éven felüli gyermekek, testi, érzékszervi vagy értelmi fogyatékkal élő, illetve kellő tapasztalattal nem rendelkező személyek csak szülő vagy gondviselő felügyelete mellett használhatják. A porszívót gyermekek felügyelet nélkül nem tisztíthatják, azon karbantartást felügyelet nélkül nem végezhetnek.

A készülék játékszernek nem alkalmas. Takarítás közben a kisgyermekeket és kisállatokat tartsa biztonságos távolságban a robotporszívótól.

A termék padlótisztításra szolgál, kizárólag otthoni környezetben. Ne használja szabadban, padlótól eltérő felületeken, illetve kereskedelmi vagy ipari környezetben.

Ne használja a robotporszívót a padlószint felett elhelyezkedő, védőkorláttal körül nem vett területen.

Ne használja a robotporszívót 40°C feletti vagy 0°C alatti környezeti hőmérsékleten, illetve folyadékkal vagy ragadós anyaggal szennyezett padlón.

A robotporszívó használata előtt szedje fel a padlóról a kábeleket, vezetékeket, így a porszívó takarítás közben nem fog beléjük gabalyodni.

Távolítsa el a padlóról a kisebb vagy törékeny tárgyakat, nehogy a robotporszívó beléjük ütközve kárt tegyen bennük.

A robotporszívó szívónyílásától mindig tartsa távol a haját és egyéb testrészeit.

A kefetisztító eszközt tartsa gyermekek elől elzárva.

Biztonsági információ

Használati korlátozások

Ne engedje, hogy kisgyermekek vagy kisállatok ráálljanak a porszívóra, illetve ne helyezzen semmilyen tárgyat az álló vagy mozgó készülék tetejére.

Ne használja a robotporszívót égő tárgyak felszívására.

Ne szívjon fel a porszívóval kemény vagy éles tárgyakat.

Tisztítás vagy karbantartás előtt győződjön meg arról, hogy a robot ki van kapcsolva és az önürítő- és dokkolóegység hálózati csatlakozója ki van húzva.

Ne használjon nedves törlőruhát vagy folyadékot a termék tisztítására.

A terméket a felhasználói kézikönyv utasításainak megfelelően használja.

A termék nem megfelelő használatából eredő veszteségekért vagy károkért a felhasználó a felelős.

Akkumulátorok és töltés

Ne használjon utángyártott akkumulátort, illetve önürítő- és dokkolóegységet. A készülék csak az RCS2 típusú tápegységgel használható.

Ne kísérelje meg önállóan szétszerelni, javítani vagy átalakítani az akkumulátort vagy az önürítő- és dokkolóegységet.

Ne helyezze az önürítő- és dokkolóegységet hőforrás közelébe.

A dokkolóegység töltőérintkezőit ne érintse meg, és ne tisztítsa nedves kézzel vagy nedves törlőruhával.

Biztonsági információ

Akkumulátorok és töltés

Az akkumulátorokat semmiképpen se dobja a szemétbe. A már nem használható akkumulátorokat újrahasznosításra le kell adni a megfelelő intézményben.

Ha a hálózati kábel megsérül vagy elszakad, azonnal hagyja abba a használatát, és vegye fel a kapcsolatot a vevőszolgálattal.

Szállítás előtt kapcsolja ki a robotporszívót. Ha lehetséges, az eredeti csomagolásában szállítsa a készüléket.

Ha a robotporszívót hosszabb ideig nem használja, töltse fel teljesen, majd kapcsolja ki és tárolja hűvös, száraz helyen. Töltse fel a robotporszívót legalább 3 havonta, hogy megakadályozza az akkumulátor túlzott lemerülését.

A termék akkumulátorait csak szakember vagy a vevőszolgálat cserélheti ki.

MAGNEW

A Dreame Trading (Tianjin) Co.,Ltd kijelenti, hogy az RLSD5 típusú rádióberendezés megfelel a 2014/53/EU irányelvnek. Az EU-megfelelőségi nyilatkozat teljes szövege elérhető a következő internetes címen:www.dreame-technology.com

Termékjellemzők

Tartozékok

Tisztítóeszköz

Oldalkefe

Hálózati kábel

Víztartály

Felmosólap

Porzsák

Önürítő- és dokkolóegység

Megjegyzés: A kézikönyv ábrái csak tájékoztató jellegűek. A tényleges termék az ábrázoltaktól eltérhet.

Termékjellemzők

Robotporszívó

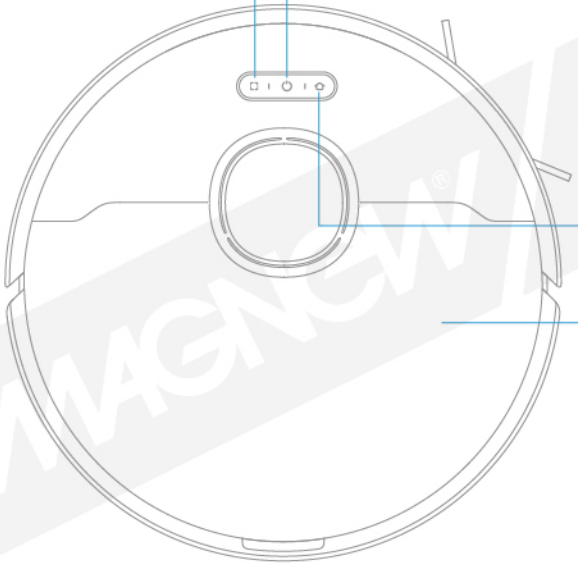

Helyi takarítás gomb

- Röviden nyomja meg a Helyi takarítás üzemmód aktiválásához

Bekapcsoló / Takarítás gomb

- Bekapcsoláshoz tartsa nyomva 3 másodpercig
- Bekapcsolt állapotban nyomja meg a takarítás megkezdéséhez

Állapotjelző LED

- Fehér: Takarítás folyamatban, illetve a takarítás befejeződött
- Villogó narancssárga: Hiba

Dokkológomb

- Nyomja meg a gombot a robot visszaküldéséhez a dokkolóegységhez

Fedél

MAGNEW SmartHome

Termékjellemzők

Robotporszívó

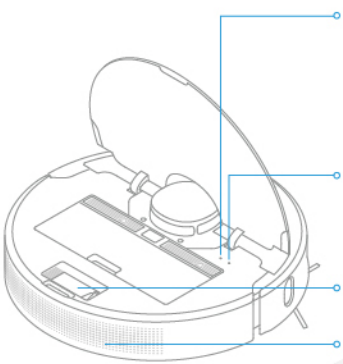

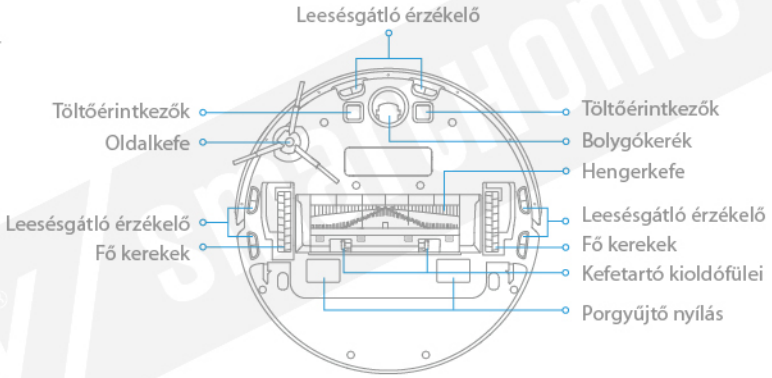

Robotérzékelők

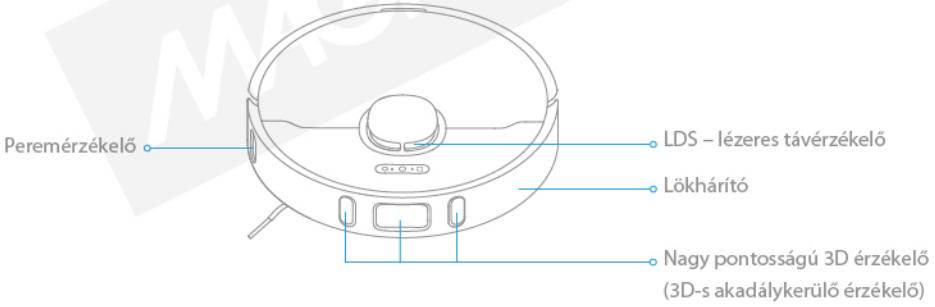

Termékjellemzők

Önürítő- és dokkolóegység

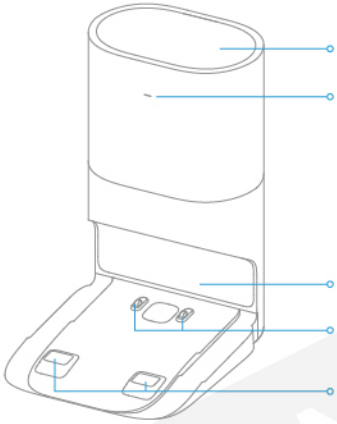

Önürítő- és dokkolóegység (felnyitott fedéllel)

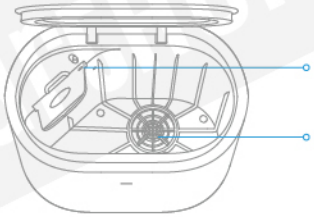

Önürítő- és dokkolóegység (hátulnézet)

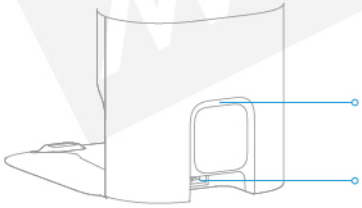

Önürítő- és dokkolóegység (alulnézet)

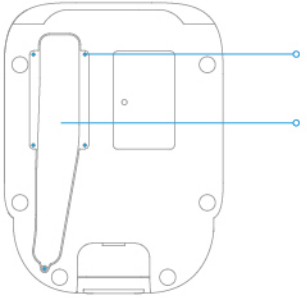

Termékjellemzők

Portartály

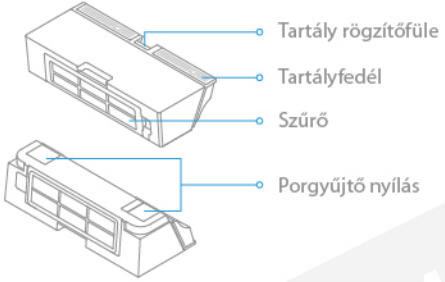

Felmosóegység

Porzsák

Megjegyzés: A porszívó új, megfelelően behelyezett porzsákkal érkezik a gyárból.

Takarítás otthoni környezetben

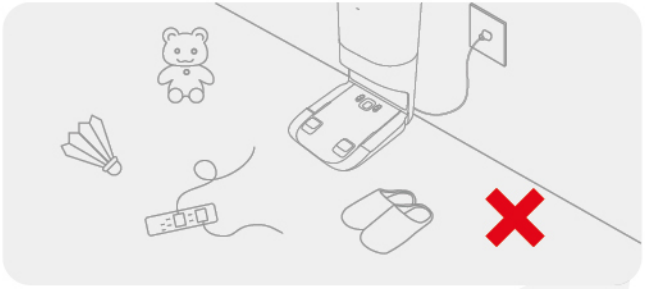

A hatékonyabb takarítás érdekében távolítsa el a takarítandó padlóról a rögzítetlen kábeleket és egyéb tárgyakat (pl. konyharuha, papucs, játékok stb.).

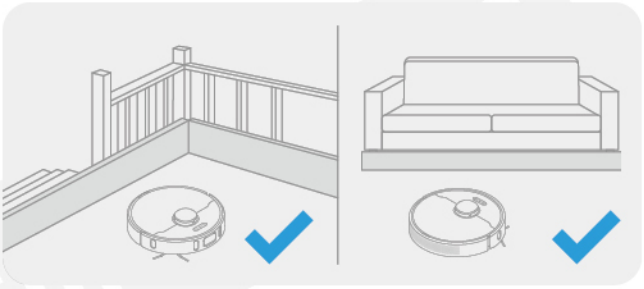

A robotporszívó biztonságos és zavartalan működése érdekében takarítás előtt helyezzen a lépcső és a kanapé elé valamilyen fizikai akadályt.

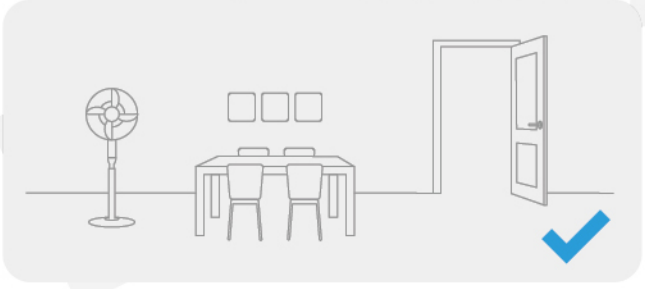

Nyissa ki a kitakarítandó helyiség ajtaját, és rendezze el a bútorokat úgy, hogy több hely legyen.

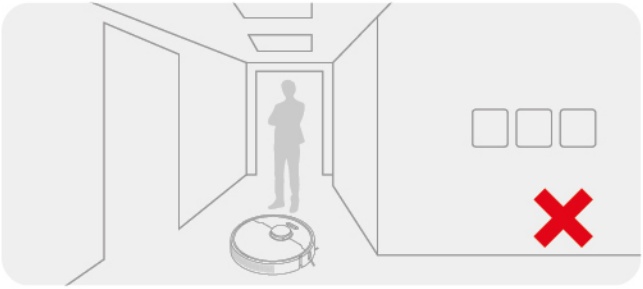

Annak érdekében, hogy a robotporszívó helyesen feltérképezhesse a takarítandó területet, ne álljon a robotporszívó elé, illetve a készülék és a küszöbök közé. Ne állja el a folyosókat és más szűkebb helyeket.

Előkészületek használat előtt

1. Távolítsa el a védőfóliát

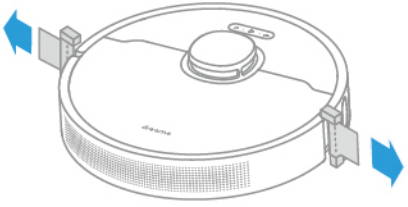

2. Szerelje fel az oldalkefét

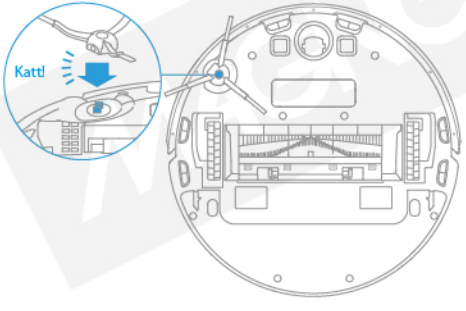

Megjegyzés: Tolja be az oldalkefét, míg a helyére nem kattan.

3. Csatlakoztassa a töltő-dokkoló egységet egy konnektorhoz

Helyezze a dokkolóegységet vízszintesen a talajra a fal mellé, majd csatlakoztassa egy fali konnektorhoz. Helyezze a robotporszívót a dokkolóegységre a töltés megkezdéséhez. A robotporszívó automatikusan bekapcsol és töltődni kezd. Az első használat előtt ajánlatos teljesen feltölteni a robotporszívót.

A dokkolóegységet olyan helyre tegye, ahol jó a Wi-Fi vétel.

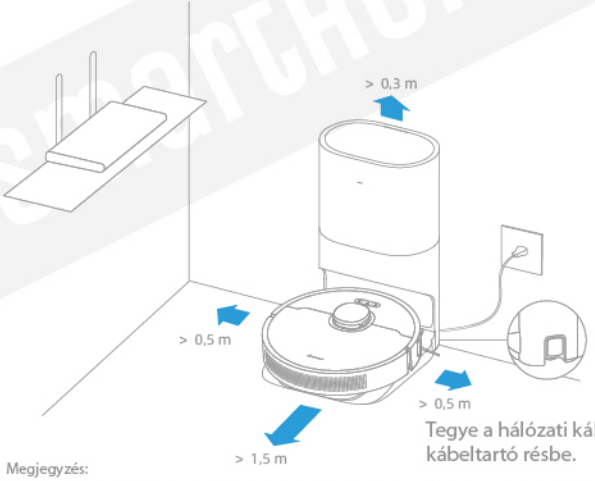

Tegye a hálózati kábelt a kábeltartó résbe.

Megjegyzés:

- A dokkolóegység mindkét oldalán legalább 0,5 m, előtte pedig legalább 1,5 m-nyi területet hagyjon szabadon.
- Győződjön meg arról, hogy semmi nem takarja el az adó-vevő területet.

Az önürítő- és dokkolóegység használata

Javasoljuk, hogy a robotporszívó a dokkolóegységtől indulva végezze el a takarítási feladatokat. Ezzel biztosítható, hogy a robotporszívó rendben visszatérjen a dokkolóegységhez. Takarítás közben ne mozdítsa el a dokkolóegységet.

A takarítási feladat végeztével a robotporszívó automatikusan visszatér a dokkolóegységhez, ahol megkezdi a portartály automatikus ürítését.

Magnew® Smarthome

Csatlakozás a Mi Home / Xiaomi Home App alkalmazáshoz

A termék a Mi Home / Xiaomi Home alkalmazással* működik. Használja a Mi Home / Xiaomi Home alkalmazást eszközének vezérlésére és más intelligens eszközökkel való interakcióra.

1. Töltse le a Mi Home / Xiaomi Home alkalmazást.

Az alkalmazás letöltéséhez és telepítéséhez olvassa be a QR-kódot. Ha az alkalmazás már telepítve van, akkor közvetlenül a kapcsolat beállítása oldalra kerül. A QR kód használata helyett a „Mi Home / Xiaomi Home" alkalmazás letölthető és telepíthető az App Store-ból is.

2. Eszköz hozzáadása

Nyissa meg a Mi Home / Xiaomi Home alkalmazást, majd koppintson a ⊕ jelre a jobb felső sarokban.

Ezután koppintson a ⌜⌝ jelre a jobb felső sarokban, olvassa be a QR-kódot, adja hozzá a „Dreame Bot Z10 Pro" eszközt, és kövesse az utasításokat a kapcsolódás befejezéséhez.

Megjegyzés:
- Csak a 2,4 GHz-es Wi-Fi támogatott.
- Lehet, hogy az alkalmazás időközben frissült. Kövesse az aktuális alkalmazásverzióra vonatkozó utasításokat.

3. A Wi-Fi alaphelyzetbe állítása

Tartsa lenyomva egyszerre a ⌜⌝ és a ⌂ gombot, míg meg nem hallja a „Waiting for network configuration" (Várakozás a hálózati konfigurációra) üzenetet. Amint a Wi-Fi állapotjelző lassan villogóra vált, a Wi-Fi alaphelyzetbe állítása sikeresen megtörtént.

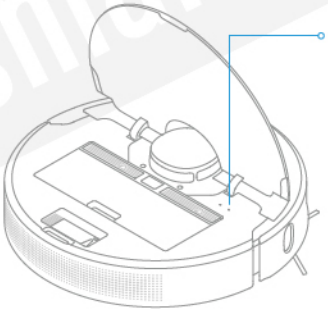

Wi-Fi állapotjelző
- Lassan villog: Csatlakozásra vár
- Gyorsan villog: Csatlakozás folyamatban
- Világít: Wi-Fi csatlakoztatva

Megjegyzés: Ha a robotporszívó nem tudott csatlakozni az alkalmazáshoz, állítsa alaphelyzetbe a Wi-Fi-t, majd újból adja hozzá az eszközt.

Magnew SmartHome

Használati utasítás

1. Be/kikapcsolás:

Tartsa lenyomva a ⏻ gombot 3 másodpercig a robotporszívó bekapcsolásához. A tápellátásjelző folyamatos fehérre váltása jelzi, hogy a robotporszívó készenléti állapotba került. A robot kikapcsolásához tartsa nyomva 3 másodpercig a ⏻ gombot, amikor a készülék áll.

2. Takarítás megkezdése

Röviden nyomja meg a ⏻ gombot a robotporszívó bekapcsolásához. Bekapcsolás után a robotporszívó pontosan feltérképezi a takarítási útvonalakat, majd módszeresen kitakarítja az egyes helyiségeket. A takarítást a padló szélei mentén, illetve a falak mellett kezdi, majd S alakban haladva végzi el a takarítási feladatot.

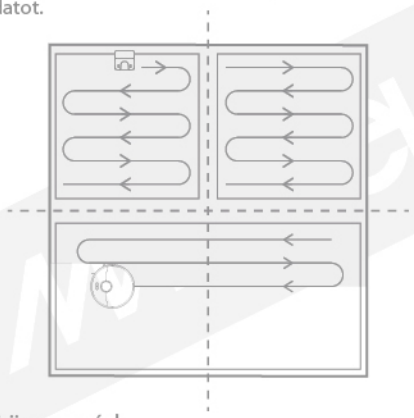

3. Takarítási üzemmód

A Dreame Bot Z10 Pro négy takarítási üzemmóddal rendelkezik: Csendes, Normál, Intenzív és Turbo. Az alapértelmezett a Normál mód. A kívánt takarítási üzemmódot a Mi Home / Xiaomi Home alkalmazásban állíthatja be.

4. Szüneteltetés / Alvó mód

Szüneteltetés: Takarítás közben bármelyik gombot röviden megnyomva szüneteltetheti a takarítási feladatot.

Alvó mód: 10 perc inaktivitás után a robot automatikusan alvó üzemmódba kapcsol, majd a tápellátás- és a töltésjelző kialszik. A robotporszívó felébresztéséhez nyomja meg bármelyik gombot.

Megjegyzés:
- A robotporszívó automatikusan kikapcsol, ha 12 óránál hosszabb ideig alvó módban van.
- Ha a robotporszívót szüneteltetett állapotban a dokkolóegységre helyezzük, az aktuális tisztítási feladat megszakad.

5. Helyi takarítás üzemmód

Készenléti módban vagy a robotporszívó szüneteltetett állapotában tartsa nyomva a ⛶ gombot 3 másodpercig a helyi takarítás üzemmódba lépéshez. Ebben az üzemmódban a robotporszívó egy közvetlenül a robot körül elhelyezkedő, 1,5 × 1,5 méteres négyzet alakú területen takarít. A terület kitakarítása után a robotporszívó automatikusan visszatér a kiindulási helyére és kikapcsol.

Megjegyzés: A helyi takarítás mód aktiválása megszakítja a robotporszívó aktuális takarítási feladatát.

6. Az alkalmazás további funkciói

A Mi Home/Xiaomi Home alkalmazás segítségével olyan speciális funkciókat állíthat be, mint például egy kiválasztott helyiség takarítása, zónatakarítás, tiltott terület / virtuális no-go zónák stb.

Megjegyzés:
- Kövesse az alkalmazás felületén megjelenő utasításokat a további funkciók használatához.
- Lehet, hogy az alkalmazás időközben frissült. Kövesse az aktuális alkalmazásverzióra vonatkozó utasításokat.

7. A felmosó funkció használata

A jobb tisztító hatás érdekében felmosás előtt ajánlott legalább háromszor felporszívózni a padlót.

1. Nedvesítse meg a felmosólapot, és csavarja ki a felesleges vizet. Helyezze a felmosólapot a víztartály rögzítőrészére, majd a rögzítőpántokkal rögzítse a lapot a víztartályhoz.

2. Nyissa fel a víztartály fedelét, töltse fel a tartályt vízzel, majd zárja vissza a fedelet.

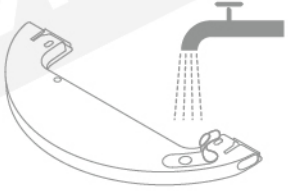

Megjegyzés: Ne használjon mosószert vagy fertőtlenítőszert.

3. A nyíl által jelzett módon igazítsa a robotporszívóhoz a felmosóegységet, majd csúsztassa be a robot hátuljába, amíg a helyére nem kattan. A takarítás megkezdéséhez nyomja meg a ⏻ gombot, vagy használja a Mi Home/ Xiaomi Home alkalmazást.

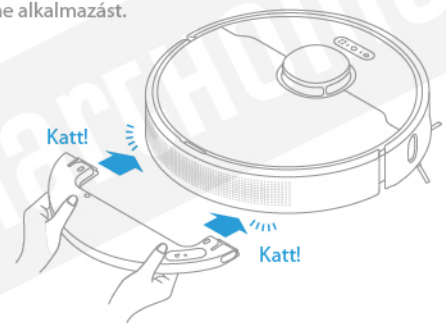

Megjegyzés:
- A felmosó funkciót szőnyegen nem ajánlott használni.
- Az alkalmazás segítségével szükség szerint állítsa be a felmosóvíz mennyiségét.

4. A két oldalsó reteszt befelé nyomva csúsztassa ki a víztartályt a robotporszívóból.

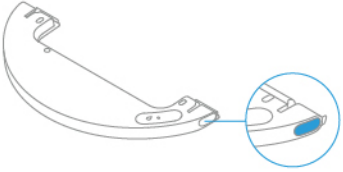

Megjegyzés: A robotporszívó töltésekor, illetve amikor a robotot nem használja, vegye ki a felmosóegységet, öntse ki a tartályból a maradék vizet, majd tisztítsa meg a felmosólapot a penészedés és a kellemetlen szagok elkerülése érdekében.

Rendszeres karbantartás

A portartály tisztítása

1. Nyissa fel a robotporszívó fedelét, majd nyomja meg a kioldófület a portartály eltávolításához.

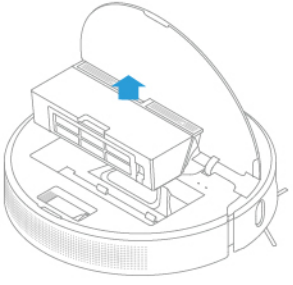

2. Nyissa fel a portartály fedelét, majd az ábra szerint ürítse ki a tartályt.

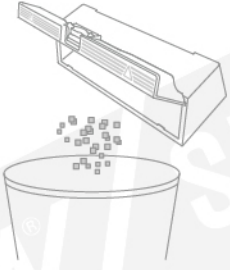

3. Vegye ki a szűrőt és óvatosan kopogtassa meg a szűrőkosarat.

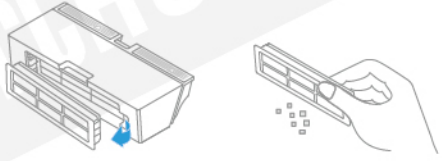

Megjegyzés: Ne kísérelje meg a szűrőt kefével vagy az ujjaival megtisztítani.

4. Tisztítsa meg a porgyűjtő nyílást.

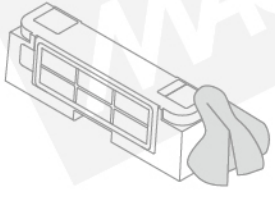

5. Mossa le a portartályt és a szűrőt, amíg azok tiszták nem lesznek. Alaposan szárítsa meg a szűrőt, mielőtt visszahelyezné a porszívóba.

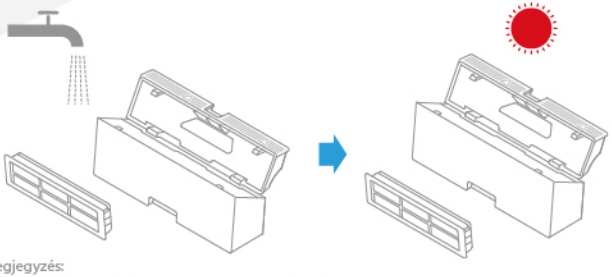

Megjegyzés:
- A szűrőt tiszta vízzel öblítse le. Ne használjon mosószert.
- Tisztítás után a szűrőt tartsa jól szellőző vagy hűvös helyen.

MAGNEW smartHome

Rendszeres karbantartás

A felmosóegység tisztítása

1. Nyomja meg a víztartály oldalán lévő kioldófüleket, vegye ki a felmosóegységet, és húzza ki a felmosólapot a felmosóegységből.

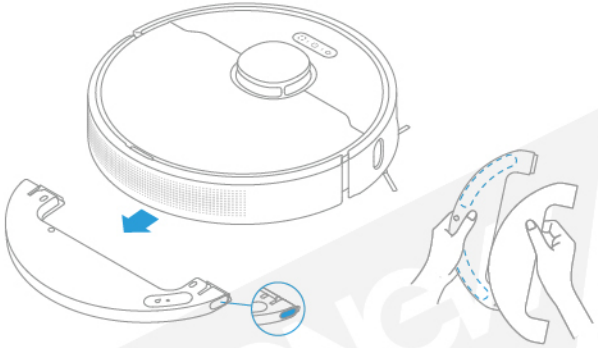

2. Öntse ki a vizet a tartályból. A tartály tisztításához csak tiszta vizet használjon, és hagyja megszáradni, mielőtt visszahelyezné a porszívóba.

Megjegyzés: A tartályt ne tegye ki közvetlen napfénynek.

3. A felmosólap tisztításához csak tiszta vizet használjon, és hagyja megszáradni, mielőtt visszahelyezné a porszívóba.

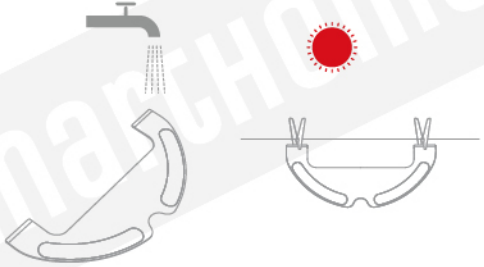

Megjegyzés:

- Tisztítás előtt vegye ki a felmosólapot a felmosóegységből, és a nyílás eltömődésének megakadályozása érdekében győződjön meg arról, hogy a szennyezett víz nem folyik vissza a vízadagoló nyílásba.
- Az optimális teljesítmény érdekében a felmosólapot 3-6 havonta ajánlatos kicserélni.

4. Ha a vízadagolás gyenge, illetve a víz nem egyenletesen oszlik el a felmosólapon, tegye szabaddá a víztartály fedelén lévő légáteresztő nyílást.

MagnewSmartHome

Rendszeres karbantartás

A hengerkefe tisztítása

A kefetartó kioldófüleit befelé nyomva vegye ki a kefetartót, majd emelje ki a hengerkefét a robotporszívóból.

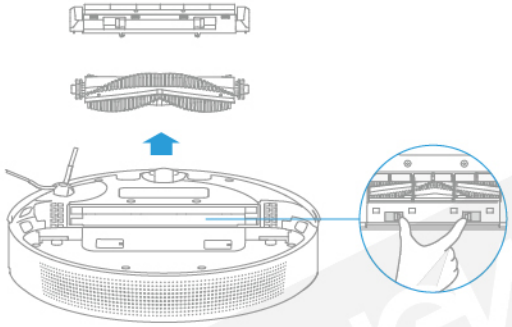

Az ábra szerint húzza ki a kefe oldalsó fedőkupakjait. A mellékelt tisztítóeszközzel távolítsa el a kefére tekeredett szőr- és hajszálakat.

Megjegyzés: Ne próbálja túl nagy erővel leszedni a szorosan a hengerkefére tekeredett szálakat, mert megrongálhatja a hengerkefét.

Az oldalkefe tisztítása

Húzza ki az oldalkeféket a porszívóból, majd a tisztítóeszközzel távolítsa el a kefére tekeredett szőr- és hajszálakat.

Tisztítsa meg a fő kereket és/vagy a bolygókereket.

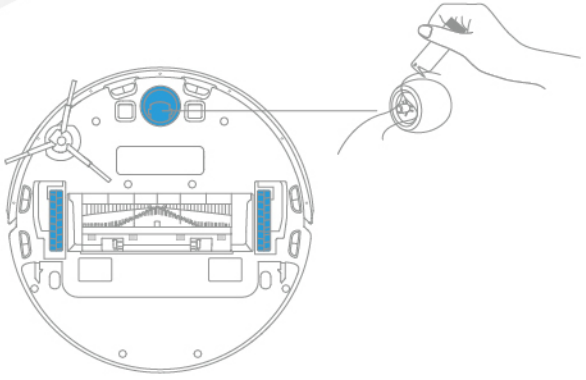

Megjegyzés: A kerekek gumiburkolatának leválasztásához használjon szerszámot, például kis csavarhúzót.

MAGNEW SmartHome

Rendszeres karbantartás

Megjegyzés: Nedves törlőruha használatával megrongálhatja a robot és a dokkolóegység nedvességre érzékeny alkatrészeit. A készülék tisztításához csak száraz törlőruhát használjon.

Az LDS lézeres távérzékelő/peremérzékelő tisztítása

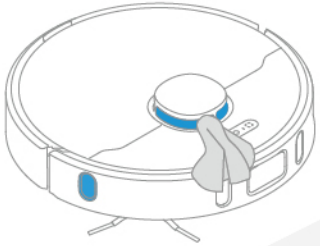

A nagy pontosságú 3D érzékelő tisztítása

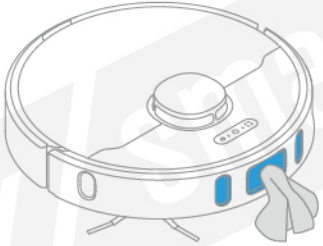

A töltőérintkező és a porgyűjtő nyílás tisztítása

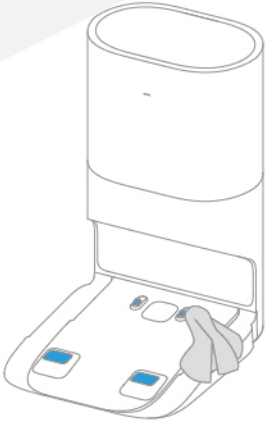

A leesésgátló érzékelő tisztítása

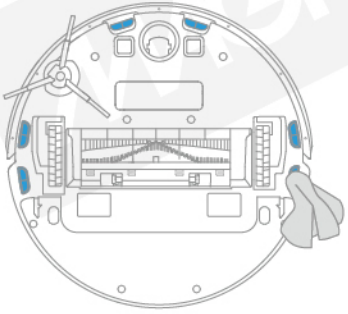

A töltőérintkező tisztítása

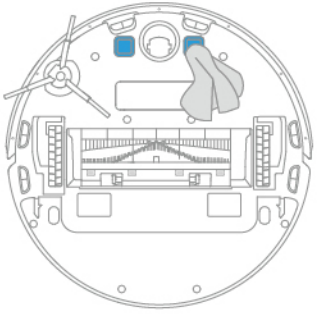

Rendszeres karbantartás

A porzsák cseréje

A narancssárgán villogó állapotjelző LED azt jelzi, hogy a porzsák megtelt, és ki kell cserélni. A porzsák cseréjére az alkalmazás is figyelmeztet. A porzsákot 6-8 hetente ajánlott kicserélni.

1. A porzsákot vegye ki, és dobja a szemétbe.

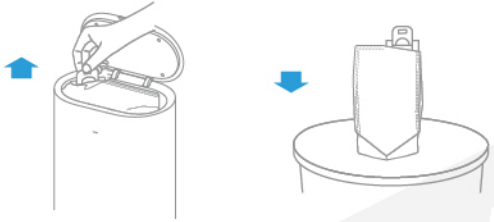

Megjegyzés: A porzsák kivétele előtt zárja le (ütközésig húzza ki) a porzsák fülét, hogy elkerülje a por kiszivárgását.

2. Tisztítsa meg a szűrőt.

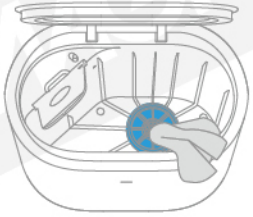

Megjegyzés:
• Tisztítás után helyezze vissza a szűrőt, nehogy por kerüljön a légcsatornába.
Vízzel öblítse le a szűrőt, míg tiszta nem lesz. Alaposan szárítsa meg a szűrőt, mielőtt visszahelyezné a porszívóba.

3. Helyezzen be egy új porzsákot.

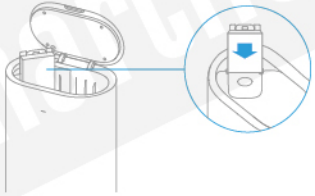

4. Zárja le az önürítő- és dokkolóegység fedelét.

Megjegyzés: Lehajtáskor ne erőltesse a dokkolóegység fedelét, amennyiben nincs porzsák a készülékben.

Rendszeres karbantartás

A légcsatorna tisztítása

Ha a légcsatorna eltömődött, tisztítsa ki az alábbi lépések szerint.

1. Csavarja ki a légcsatorna fedelén lévő rögzítőcsavarokat, majd távolítsa el a fedelet.

2. Ellenőrizze, hogy a légcsatornában nincsenek-e eltömődést okozó tárgyak. Ha szükséges, távolítsa el az idegen tárgyakat a csatornából.

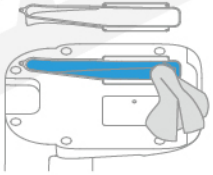

3. Helyezze vissza a légcsatorna fedelét az ábra szerint.

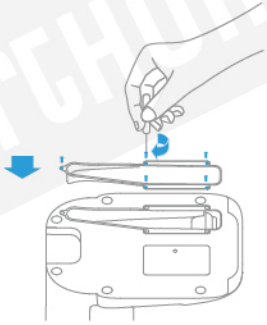

A robotporszívó újraindítása

Ha a robotporszívó nem reagál, vagy nem lehet kikapcsolni, a kikapcsoláshoz tartsa lenyomva 10 másodpercig a ⏻ gombot. Ezután tartsa lenyomva a ⏻ gombot 3 másodpercig a porszívó bekapcsolásához.

Akkumulátor

A robotporszívó nagy kapacitású lítium-ion akkumulátorral rendelkezik. Az akkumulátor optimális teljesítményének fenntartása érdekében a napi használat során ügyeljen arra, hogy az akkumulátor jól feltöltött állapotban maradjon. Ha a robotporszívót hosszabb ideig nem használja, kapcsolja ki, és tegye el. Töltse fel az akkumulátort legalább háromhavonta, hogy megakadályozza a túlzott lemerülést.

Állapotjelző LED

Az alábbi táblázatban felsoroljuk az állapotjelző LED lehetséges állapotait és azok jelentését. További segítségért kérjük olvassa el a kézikönyv „GYIK" szakaszát.

LED állapota	Lehetséges ok	Megoldás
Ki	Nincs tápellátás	Győződjön meg arról, hogy a dokkolóegység tápellátása normális.
	A robotporszívó „Ne zavarj" üzemmódban van A robotporszívó teljesen fel van töltve és alvó üzemmódban van	/
Fehér	A robotporszívó nincs a dokkolóegységen	/
Pulzáló fehér	A robotporszívó töltődik	/
Villogó narancssárga	Hiba	Ellenőrizze, hogy a készülékben van-e porzsák. Ha nincs, helyezzen be egyet. Ellenőrizze, hogy a porzsák a helyén van-e.
		Ellenőrizze, hogy a fedél megfelelően le van-e zárva. Ha nincs, szorosan zárja le a fedelet.
		Ellenőrizze, hogy a porzsák nem telt-e meg. Ha igen, cserélje ki. Távolítsa el a koszt a robot és a dokkolóegység porgyűjtő nyílása körüli területről.
		Húzza ki a dokkolóegység hálózati kábelét, majd ellenőrizze, hogy a légcsatornában nincs-e eltömődést okozó tárgy. Ha szükséges, távolítsa el az idegen tárgyakat a csatornából. Ellenőrizze, hogy a speciális portartály van-e használatban.
		Ellenőrizze, hogy a robotporszívó portartálya be van-e helyezve. Egyéb hibák esetén hívjon szerelőt vagy forduljon a vevőszolgálathoz.

Gyakran ismételt kérdések

Hibajelenség	Megoldás
A robotporszívó nem kapcsol be	A töltöttségi szint alacsony. Töltse fel a robotot a dokkolóegységen, majd próbálja újra. A környezeti hőmérséklet túl alacsony (0°C alatti) vagy túl magas (40°C feletti). A robotporszívó üzemihőmérséklet-tartománya 0°C és 40°C között van.
A robotporszívó nem töltődik fel	A dokkolóegység nem kap áramot. Ellenőrizze, hogy a tápkábel mindkét vége megfelelően be van-e dugva. Kontakthiba. Tisztítsa meg az dokkolóegység és a robotporszívó töltőérintkezőit.
A drón nem tud visszatérni a dokkolóegységhez.	A dokkolóegység körül túl sok az akadály. Helyezze a töltő-dokkoló egységet jobban hozzáférhető helyre. Tisztítsa meg a dokkolóegység adó-vevő területét. A robot mozgatása azt eredményezheti, hogy újrapozicionálja magát, vagy újratérképezi a környezetét. Ha a robotporszívó túl messze van a dokkolóegységtől, előfordulhat, hogy nem képes automatikusan visszatérni, ebben az esetben manuálisan kell a porszívót a dokkolóegységre helyezni.
A robotporszívó hibásan működik	Kapcsolja ki a robotporszívót, majd kapcsolja be újra.
A robotporszívó furcsa hangot ad	A hengerkefében, az oldalkefében vagy az egyik főkeréken idegen tárgy akadhatott meg. Állítsa le a robotporszívót, és távolítsa el az elakadást okozó tárgyat.
A porszívó nem takarít hatékonyan, vagy port hagy maga után.	A portartály megtelt. Kérjük, tisztítsa meg a portartályt és a porgyűjtő nyílást. A szűrő eltömődött. Tisztítsa meg a szűrőt. A hengerkefében idegen tárgy akadt meg. Tisztítsa meg a kefét.

Gyakran ismételt kérdések

Hibajelenség	Megoldás
A robotporszívó nem tud csatlakozni a Wi-Fi-hálózathoz	Valami nincs rendben a Wi-Fi kapcsolattal. Állítsa alaphelyzetbe a Wi-Fi-t, töltse le a Mi Home / Xiaomi Home alkalmazás legújabb verzióját, majd próbálkozzon újra a csatlakozással. Az alkalmazásnak nincs engedélye a helymeghatározáshoz. Engedélyezze a Mi Home / Xiaomi Home alkalmazás számára a helymeghatározást. A Wi-Fi jel gyenge. Győződjön meg arról, hogy a robotporszívó olyan helyen van, ahol jó a Wi-Fi lefedettség. Az 5 GHz-es Wi-Fi nem támogatott. Ellenőrizze, hogy a robotporszívó 2,4 GHz-es Wi-Fi-hez csatlakozik. A Wi-Fi felhasználóneve vagy jelszava helytelen. Adja meg a helyes felhasználónevet és jelszót.
A robot nem végzi el az időzített takarítási feladatot.	A robotporszívó töltöttségi szintje alacsony. Az időzített takarítási feladat csak akkor indul el, ha a robotporszívó előzőleg időben feltöltődött.
Jár-e energiafogyasztással, ha a már feltöltődött robotporszívót a dokkolóegységen hagyjuk?	Ha a porszívót teljesen feltöltött állapotban a dokkolóegységen hagyja, az nagyon kevés áramot fogyaszt, és segít fenntartani az akkumulátor optimális teljesítményét.
A felmosóegység nem adagol vizet, vagy csak egészen kis mennyiségű víz jön ki az egységből.	Ellenőrizze, hogy van-e víz a víztartályban. Tisztítsa meg a felmosólapot, ha piszkos lesz. Győződjön meg arról, hogy a felmosólap a felhasználói kézikönyvnek megfelelően van-e behelyezve. Tegye szabaddá a víztartály tetején lévő légáteresztő nyílást.
A robotporszívó töltés után nem folytatja a takarítást.	Győződjön meg róla, hogy a robotporszívó nincs „Ne zavarj" üzemmódban. „Ne zavarj" módban a porszívó nem folytatja a takarítást. A porszívó nem folytatja a takarítást manuális feltöltés után sem, vagy ha kézzel helyezték a dokkolóegységre.
A robotporszívó visszatér a dokkolóegységhez, de nem hajtja végre az automatikus porkiürítést.	Ha a robotporszívó feltöltéséhez megnyomja a dokkológombot, illetve ha a porszívót kézzel viszi vissza a dokkolóegységhez vagy ha a kitakarított terület 3 négyzetméternél kisebb, a robot nem üríti ki automatikusan a portartályt. A robotporszívó a „Ne zavarj" módban sem végez automatikus porkiüritést.

Gyakran ismételt kérdések

Hibajelenség	Megoldás
A porzsák megtelt	Ellenőrizze, hogy a porzsák tele van-e. Ha igen, helyezzen be egy új porzsákot. A porzsákot 6-8 hetente ajánlott kicserélni. Ha a porzsák nincs tele, ellenőrizze, hogy a dokkolóegység alján lévő porgyűjtő nyílás vagy a légcsatorna nincs-e eltömődve. Újbóli használat előtt távolítsa el az eltömődést okozó tárgyakat.
Az automatikus ürítés elfogadhatatlanul hosszú ideig tart	Abban az esetben, ha a robotporszívó hosszabb ideje végez önürítési feladatokat, illetve ha a légcsatorna nem működik megfelelően, az önürítési folyamat meghosszabbodik az eltömődés elkerülése érdekében.
A dokkolóegység fedelét nem lehet lecsukni	Ellenőrizze, hogy a készülékben van-e porzsák. Ha nincs, helyezzen be egyet.

Műszaki adatok

Robotporszívó

Típus	RLSD5
Akkumulátor	5200 mAh (akkumulátor névleges kapacitása)
Vezeték nélküli kapcsolat	Wi-Fi IEEE 802.11b/g/n 2,4 GHz
Töltési idő	Kb. 6 óra
Névleges feszültség	14,4 V ⎓
Névleges teljesítmény	46 W
Működési frekvenciatartomány	2400-2483,5 MHz
Maximális kimenő teljesítmény	<20 dBm

Önürítő- és dokkolóegység

Típus	RCS2
Névleges tápfeszültség/áramerősség	220–240 V, 50-60 Hz
Névleges kimenő feszültség/áramerősség	19,8 V ⎓ 1 A
Névleges teljesítmény	600 W

A berendezés normál használata mellett legalább 20 cm távolságot kell tartani az antenna és a felhasználó teste között.

Információ az elektromos és elektronikus berendezések hulladékának kezeléséről

Az ezzel a szimbólummal ellátott termékek elektromos és elektronikus berendezések hulladékának minősülnek (a 2012/19/EU irányelv szerinti elektromos és elektronikus berendezések hulladéka), amelyet nem szabad a vegyes háztartási hulladékkal keverni. Egészségünk és a környezet védelme érdekében az ilyen hulladékot az elektromos és elektronikus berendezések hulladékának újrahasznosítására kijelölt, a helyi hatóságok által jóváhagyott gyűjtőhelyen kell leadni. A helyes ártalmatlanítás és újrafeldolgozás segít megelőzni a környezetre és az emberi egészségre gyakorolt esetleges káros hatásokat. Vegye fel a kapcsolatot a gyártóval vagy a helyi hatóságokkal, ha további információt szeretne az ilyen gyűjtőhelyek helyéről, valamint a hulladék leadásának feltételeiről.

További részletekért látogasson el a www.dreame-technology.com oldalra.Gyártó: Dreame Trading (Tianjin) Co., Ltd.
Készült Kínában

RLSD5-EU-R00